UR-FRM-002

フレーム展開図　全体

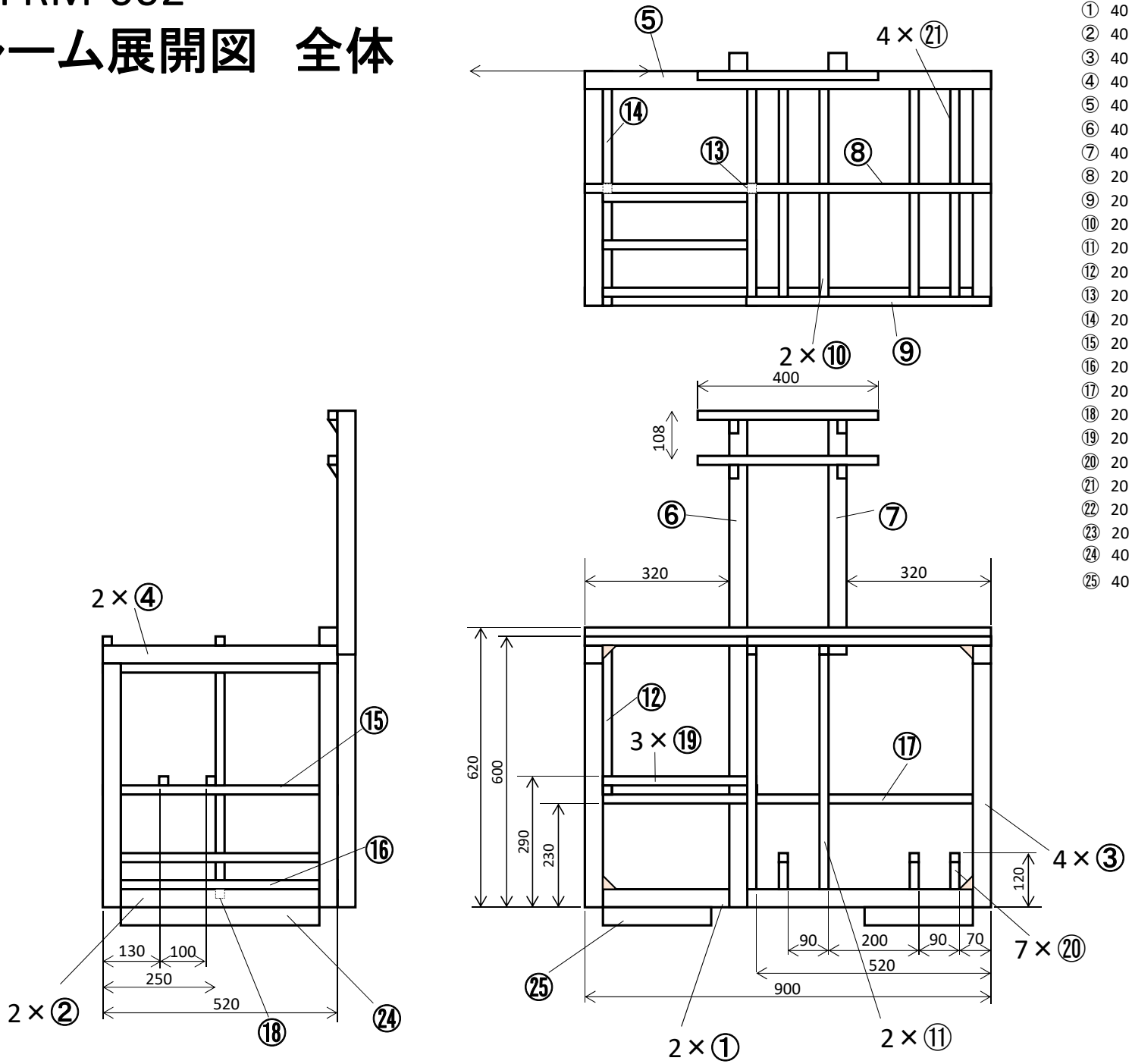

①	40×40mmアルミフレーム-820mm	2	:旧②
②	40×40mmアルミフレーム-440mm	2	:旧①
③	40×40mmアルミフレーム-540mm	4	
④	40×40mmアルミフレーム-520mm	2	
⑤	40×40mmアルミフレーム-900mm	1	:旧③
⑥	40×40mmアルミフレーム-1100mm	1	
⑦	40×40mmアルミフレーム-540mm	1	
⑧	20×20mmアルミフレーム-900mm	1	
⑨	20×20mmアルミフレーム-540mm	1	
⑩	20×20mmアルミフレーム-520mm	2	
⑪	20×20mmアルミフレーム-520mm	2	
⑫	20×20mmアルミフレーム-330mm	1	
⑬	20×20mmアルミフレーム-310mm	1	
⑭	20×20mmアルミフレーム-520mm	1	
⑮	20×20mmアルミフレーム-460mm	1	
⑯	20×20mmアルミフレーム-500mm	1	
⑰	20×20mmアルミフレーム-820mm	1	
⑱	20×20mmアルミフレーム-340mm	1	
⑲	20×20mmアルミフレーム-340mm	3	
⑳	20×20mmアルミフレーム-60mm	7	
㉑	20×20mmアルミフレーム-480mm	4	
㉒	20×20mmアルミフレーム-400mm	2	:旧⑱
㉓	20×20mmアルミフレーム-190mm	1	
㉔	40×40mmアルミフレーム-440mm	2	
㉕	40×40mmアルミフレーム-240mm	1	

図番	UR-FRM-002	図名	うどんロボット　フレーム展開図　全体
作成	石原　秀則	所属	香川大学創造工学部 香川県高松市林町2217−20